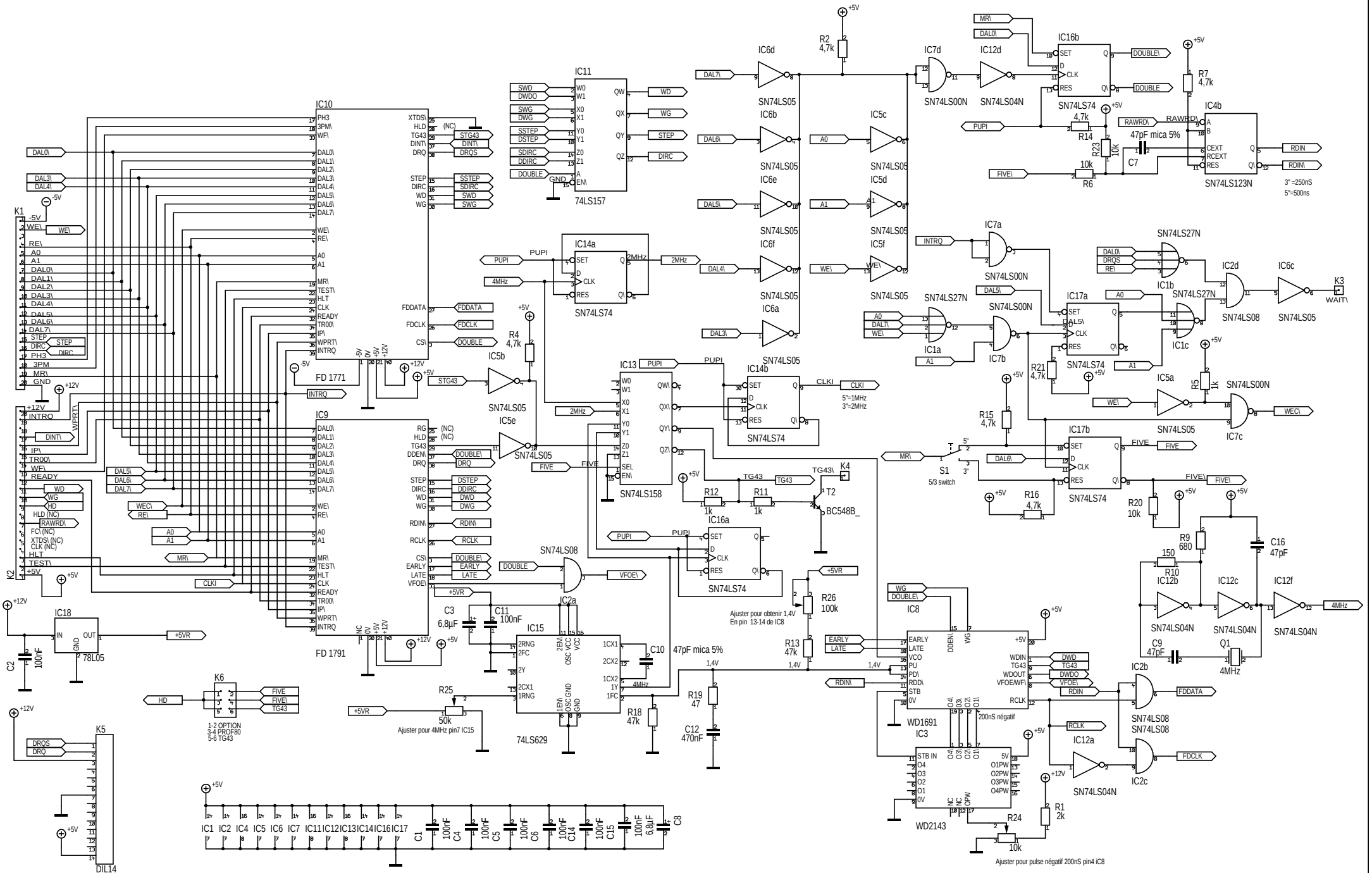

Échelle	71,05%	Indice A	Dessinateur	PH	Feuille 1/1
Modification	05.08.11	12:26	Titre	Doubleur de densité LNW 3-5-8 HD	
Édition	05-08-11	12:27			
Fichier	Doubleur Densité LNW80 3-5-8 HD.T3001		Projet	Doubleur de Densité HD	